LOW VISION INTERNATIONAL

Bedienungsanleitung

CANDY5 HD

HIMS

Bedienungsanleitung Candy5 HD

1. Was ist CANDY5 HD?..... 5
2. **Sicherheitsinformationen** 6
3. **Was enthält die Verpackung?** 7
4. Beschreibung 8
5. Erste Schritte.....10
   5-1. Batterie laden 10
   5-2. Schutzfilm vom Bildschirm entfernen.....11
   5-3. Anwendung des Griffs 11
   5-4. Anwendung der Stütze 12
   5-5. Anwendung der Lesestütze.....13
   5-6. Trageschlaufe befestigen 14
6. Produktanwendung.....15
   6-1. Stromschalter Ein/Aus 15
   6-2. Vergrößern und verkleinern 17
   6-3. Farbeinstellung ändern 18
   6-4. Fokussierung 19
      6-4-1 Fokussierung einstellen 19
      6-4-2. Fokuseinstellung ändern 20

6-5. Bild einfrieren/speichern.....21
6-5-1 Bild einfrieren 21
6-5-2. Bild speichern.....22
6-5-3.Gespeicherte Bilder anzeigen 23
6-6. Spiegeleinstellung 24
6-7. Verschiedene Farbeinstellungen anwenden ..25
6-7-1 Farbeinstellungen festlegen 26
6-7-2 Farbe wechseln 27
6-7-3 Farbeinstellungen deaktivieren 28
6-7-4 Farbeinstellungen erneut aktivieren.....29
6-8. Uhr.....30
6-8-1 Uhr anzeigen.....30
6-8-2 Uhr stellen.....31
6.9 Sonstige Funktionen……32
6-9-1 Lichtregulierung.....32
6-9-2 Kontrolleinstellung für LED.....33
6-9-3 Energiespareinstellung 34
6-9-4 **Lichtsignal ein/aus** 36
6-9-5 Rückstellung.....37

7. Fehlerbeseitigung / Störungssuche 38
7-1 Das Gerät startet nicht 38
7-2. Kein Bild auf dem Schirm 38
7-3 Autofokus funktioniert nicht 39
7-4 Der LCD-Schirm wirkt verschmutzt.....39
7-5 Piepton ausschalten.....39
7-6 Bild auf dem Schirm zu dunkel oder zu hell 40
7-7 Der LCD-Schirm schaltet plötzlich aus.....40
7-8 Das Produkt funktioniert nur kurze Zeit.....41

8. Garantie 42

9. FCC-Warnung 43

1. Was ist CANDY5 HD?

CANDY5 HD ist ein von Hand zu führendes elektronisches Vergrößerungsgerät, das Menschen mit Sehbehinderung hilft, gedruckte Texte wie Zeitungen, Kataloge, Speisekarten, Medikamentenverpackungen, Preisschilder im Laden usw. zu lesen.

Außer der Vergrößerung kann der Benutzer auch die Farbe von Text und Hintergrund ändern sowie den Kontrast verstärken, um das Lesen zu erleichtern. Es stehen 5 unterschiedliche Farbeinstellungen zur Auswahl.

Die stufenlose digitale Zoomfunktion ergibt einen 1,0- bis 22-fachen Vergrößerungsbereich. Dank der Autofokusfunktion bleibt das Bild scharf, wenn die Kamera über einen Text geführt wird.

Der ergonomische Griff von CANDY5 HD ist so gestaltet, dass Rechts- und Linkshänder ihn bequem halten können. Halten Sie den Griff in mittlerer Position oder in einem Winkel von 45°.

2. Sicherheitsinformationen

Zu Ihrem eigenen und dem Schutz des Gerätes sind folgende Vorsichtsmaßnahmen zu beachten:

- Um Brand oder elektrische Schläge zu verhindern, ist der Netzadapter nicht an eine falsche Steckdose anzuschließen.
- Fassen Sie das Gerät nicht mit feuchten Händen an.
- Verwenden Sie nur den für CANDY5 HD vorgesehenen Netzadapter. Andere Netzadapter können dem Gerät schaden.
- Verwenden Sie, um Schäden zu vermeiden, das Gerät nicht in feuchter Umgebung oder auf nassen Flächen, wie z. B. auf einer Küchenarbeitsplatte.
- Drücken Sie nicht fest auf den Bildschirm und legen Sie keine schweren Gegenstände auf CANDY5 HD. Dies könnte besonders am LCD-Schirm Schäden verursachen.
- Die Batterie ist eine Verbrauchsware, deren Lebensdauer sich nach sechs Monaten Gebrauch verkürzen kann.
- Zerlegen Sie das Gerät nicht. Innen gibt es keine Teile, die der Benutzer selbst austauschen kann. Überlassen

Sie Service und Reparatur qualifiziertem Fachpersonal. Das Zerlegen durch nicht zuständige Personen kann ernsthafte Schäden am Gerät herbeiführen und die Garantie wird ungültig.

- Setzen Sie das Gerät keinem direkten Sonnenlicht bzw. sehr heißer oder kalter Umgebung aus, weil das Bild dann auf dem LCD-Schirm nicht korrekt angezeigt wird. Verwenden Sie das Gerät nicht unter 0°C oder über 40°C.

3. Was enthält die Verpackung?

(1) CANDY5 HD
(2) Netzadapter
(3) Tasche
(4) Lesestütze
(5) Trageschlaufe
(6) Reinigungstuch
(7) Bedienungsanleitung

4. Beschreibung

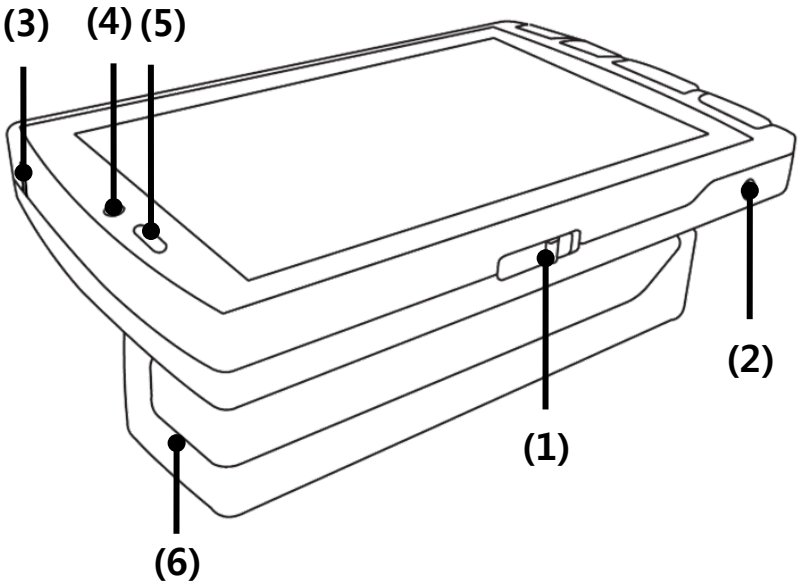

(1) Stromschalter

(2) DC-Stecker (Anschluss für Netzadapter)

(3) Akkuladeanzeige

(4) Spiegeleinstellung

(5) Kamerawahl

(6) Griff

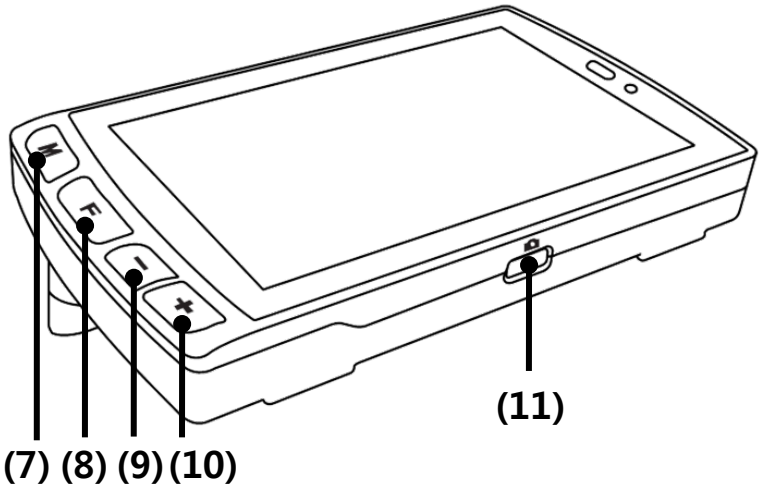

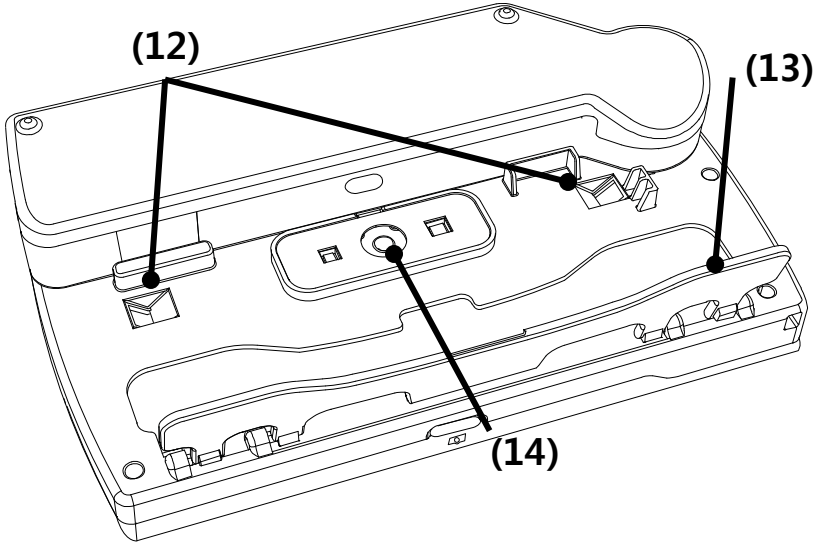

(7) Farbeinstellungen
(8) Fokustaste
(9) Vergrößerung verringern
(10) Vergrößerung erhöhen
(11) Bild einfrieren
(12) LED-Beleuchtung
(13) Stütze
(14) Hauptkamera

5. Erste Schritte

5-1. Batterie laden

Die Batterie muss vor dem ersten Gebrauch von Candy5 HD, bzw. wenn seit der letzten Anwendung viel Zeit vergangen ist, vollständig aufgeladen werden.

- Schließen Sie den Netzadapter wie in Abbildung unten am DC-Stecker an.
- Das vollständige Aufladen der Batterie dauert **3 Stunden**.
- Die Akkuanzeige leuchtet beim Aufladen rot. Wenn die Batterie vollständig aufgeladen ist, wechselt die Akkuladeanzeige auf grün.

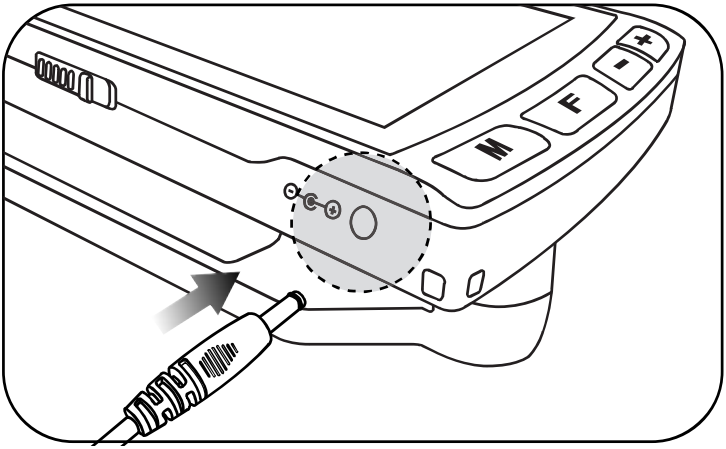

5-2. Schutzfilm vom Bildschirm entfernen

Den LCD-Schirm überdeckt ein Schutzfilm. Entfernen Sie ihn, bevor Sie das Gerät in Betrieb nehmen.

5-3. Anwendung des Griffs

CANDY5 HD ist mit drei Griffstellungen ergonomisch so gestaltet, dass Rechts- und Linkshänder ihn bequem halten können.

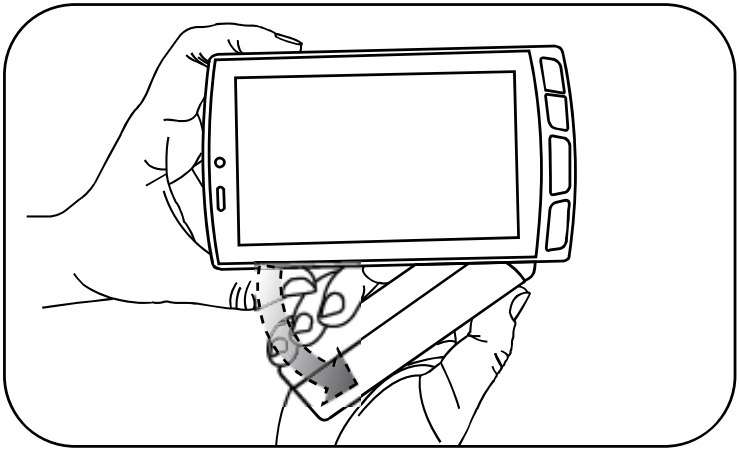

- Halten Sie das Gerät mit der einen Hand fest und drehen Sie den Griff mit der anderen, siehe Abb. oben. Dabei können sie spüren, wie der Griff in jeder Position „einrastet", siehe Abb. auf der nächsten Seite.

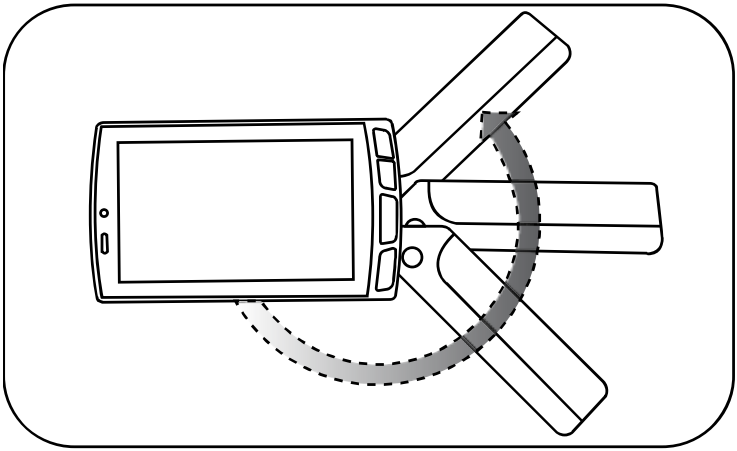

5-4. Anwendung der Stütze

CANDY5 HD hat an der unteren Seite, gegenüber vom Griff eine ausklappbare Stütze. Klappen Sie die Stütze aus, um Bücher und Zeitungen bequemer lesen zu können.

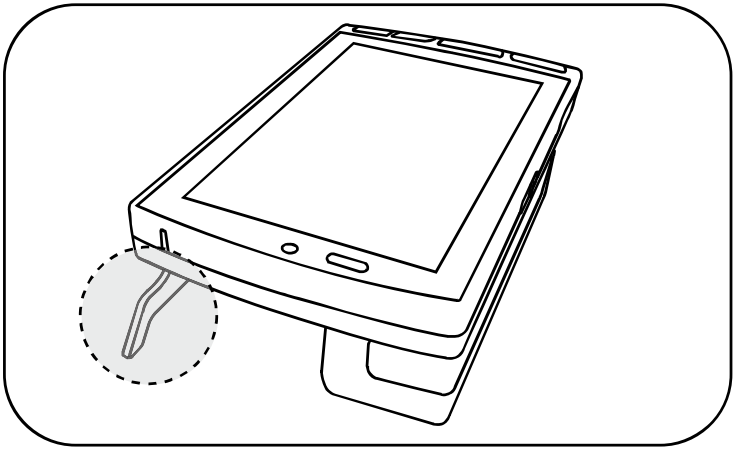

5-5. Anwendung der Lesestütze

CANDY5 HD kann in die Lesestütze platziert werden, um Bücher und Zeitungen bequemer lesen zu können.

Legen Sie CANDY5 HD in die Lesestütze, sodass der Griff im rechteckigen Bereich der Lesestütze liegt.

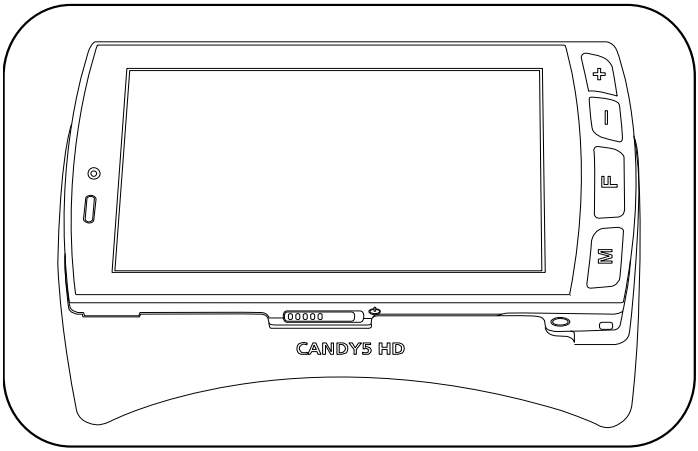

- Wenn CANDY5 HD in der Lesestütze liegt, entsteht eine 2,5- bis 10-fache Vergrößerung.

※ Wenn Ihr Lesestoff eine glänzende Oberfläche hat, kann man auf dem Bildschirm teilweise Blendungen oder Verzerrungen wahrnehmen.

5-6. Trageschlaufe befestigen

Zur Befestigung der Tragschlaufe stehen zwei Öffnungen zur Auswahl, siehe unten.

Rechtshänder befestigen die Schlaufe am besten unter der Taste zur Farbeinstellung (M). Linkshänder befestigen die Schlaufe am besten unter der Vergrößerungstaste (+).

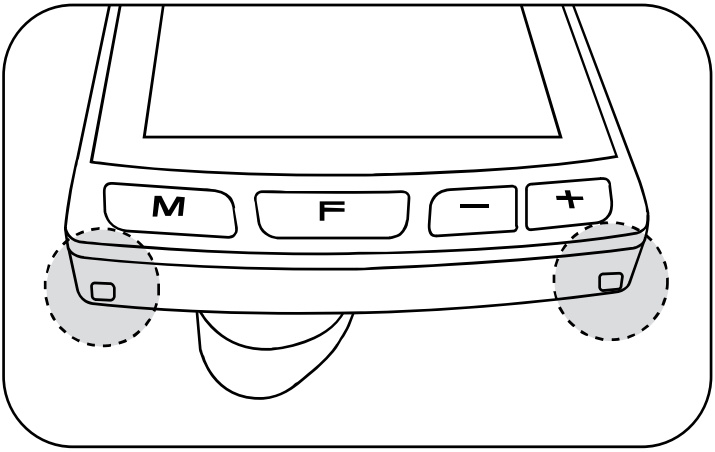

6. Produktanwendung

6-1. Stromschalter Ein/Aus

- Zum Einschalten des Gerätes zieht man den Stromschalter nach rechts und lässt ihn dann los. Es dauert ca. 3 Sekunden, bis das Bild erscheint.
- Zum Ausschalten des Gerätes zieht man den Stromschalter nach rechts und lässt ihn dann los. Es dauert ca. 3 Sekunden, bis das Gerät ausschaltet.

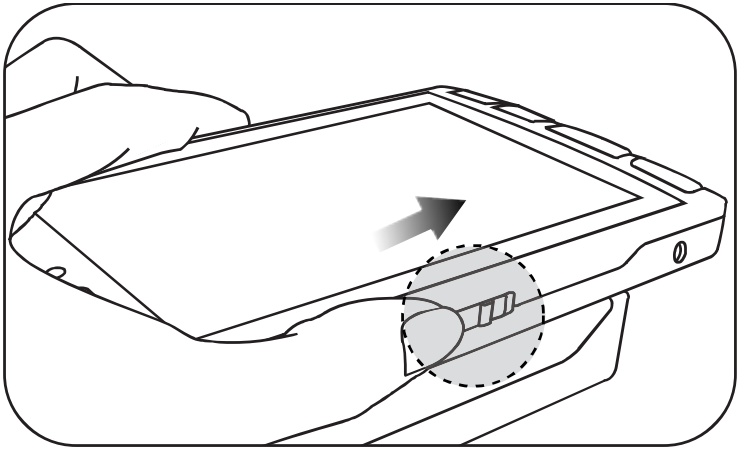

※ Batteriezustand kontrollieren

- Wenn CANDY5 HD eingeschaltet wird, erscheint nach Darstellung der Ladeanzeige wenige Sekunden lang ein Batteriesymbol auf dem Bildschirm.
- Der Ladezustand der Batterie wird in **5 Stufen** angegeben: voll, stark, mittel, schwach und sehr schwach.
- Wenn CANDY5 HD mit dem AC-Adapter am Netzanschluss geladen wird, ist das Batteriesymbol **rot**. Nach erfolgtem Aufladen wird das Batteriesymbol **grün**. Trennt man den AC-Adapter, wird das Batteriesymbol **blau.**
- Wenn die Batterie sehr schwach ist, blinkt das Batteriesymbol, um anzuzeigen, dass das Gerät aufgeladen werden muss.

6-2. Vergrößern und verkleinern

Die Vergrößerung können Sie Ihrem Bedarf anpassen.

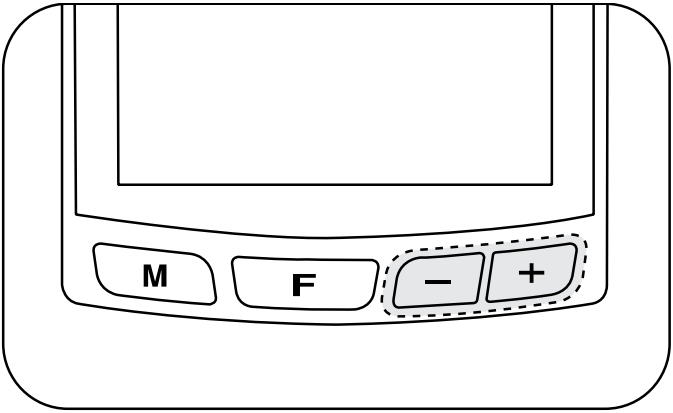

- Drücken Sie auf die Vergrößerungstaste **(+)**, um die Vergrößerung zu erhöhen.
- Drücken Sie auf die Verkleinerungstaste **(-)**, um die Vergrößerung zu verringern.
- Wenn Sie die Lupe anheben, verringert sich die Vergrößerung. Eventuell müssen Sie auf die Fokustaste **(F)** drücken, um ein scharfes Bild zu erhalten.

6-3. Farbeinstellung ändern

Sie können die Farbe von Text und Hintergrund nach Bedarf ändern. Sie ändern die Farbeinstellung, indem Sie auf die Taste **(M)** drücken, siehe Abb. unten.

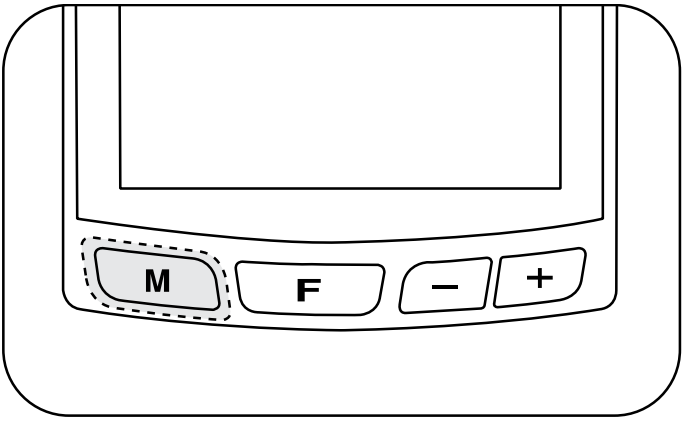

- Mit Taste (M) wechselt man zwischen 5 Farbeinstellungen.
- Außer den natürlichen Farben kann der Anwender vier weitere Farbeinstellungen wählen. Dies beschreibt man im Abschnitt „6-7 Verschiedene Farbeinstellungen wählen”.
- Die Einstellung für invertierte Graustufen dient zum Lesen von Dokumenten mit Buchstaben von schwachem Kontrast auf hellem Farbhintergrund, z.B. von gelben Buchstaben auf gelb-grünem Hintergrund.

6-4. Fokussierung

CANDY5 HD ist mit Autofokus ausgestattet. Wenn der Text auf glänzendem Papier oder runder Oberfläche (z. B. auf einer Medizindose) gedruckt ist, kann die Fokussierungstaste nützlich sein.

6-4-1. Fokussierung einstellen

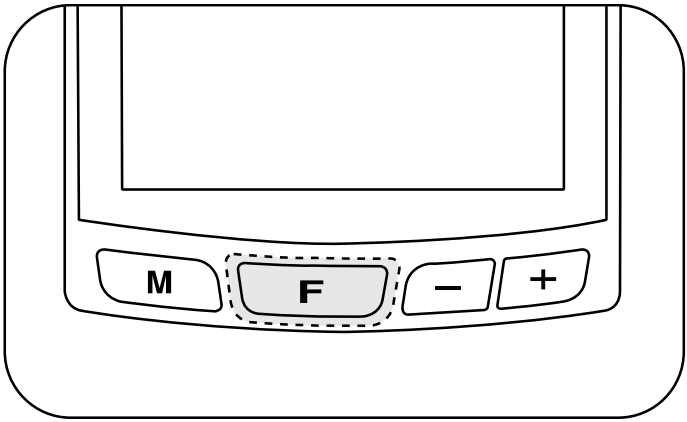

- Wenn im Bild kein Fokus entsteht, drücken Sie zum Fokussieren auf **(F)**. Die Fokussierungstaste funktioniert sowohl in Autofokus- und manueller Fokuseinstellung. Die Einstellungen sind unten beschrieben.

6-4-2. Fokuseinstellung ändern

Sie können auf manuelle Fokuseinstellung wechseln, wenn Sie versuchen möchten, von Hand zu fokussieren.

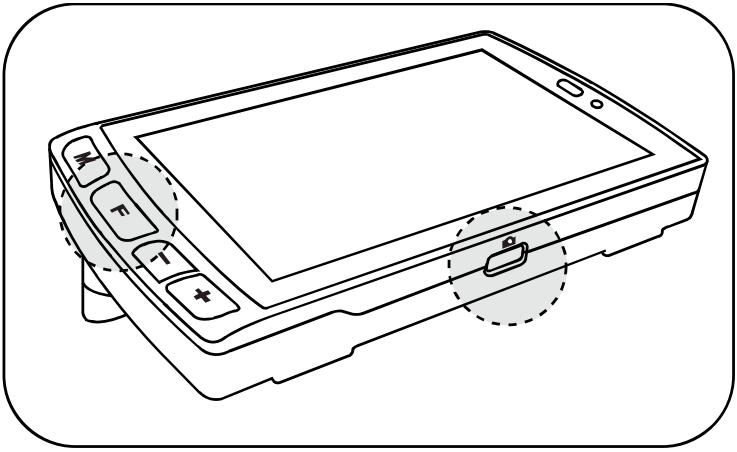

- **Manuelle Fokuseinstellung (Single Focus Mode)**

[Single Focus]

Wenn die Autofokuseinstellung eingeschaltet ist, können Sie die manuelle Fokuseinstellung aktivieren, indem Sie 2 Sekunden lang auf **(F)** drücken. Wenn die manuelle Fokuseinstellung aktiviert ist, fokussiert die Lupe nur, wenn Sie auf **(F)** drücken**.**

- **Autofokuseinstellung**

[Auto Focus]

Wenn die manuelle Fokuseinstellung eingeschaltet ist, können Sie die Autofokuseinstellung aktivieren, indem Sie 2 Sekunden lang auf **(F)** drücken.

** Autofokuseinstellung ist Standard.

6-5. Bild einfrieren/speichern

6-5-1. Bild einfrieren

- Um das Bild einzufrieren, gibt es zwei Tasten; eine am LCD-Schirm und eine am Griff.

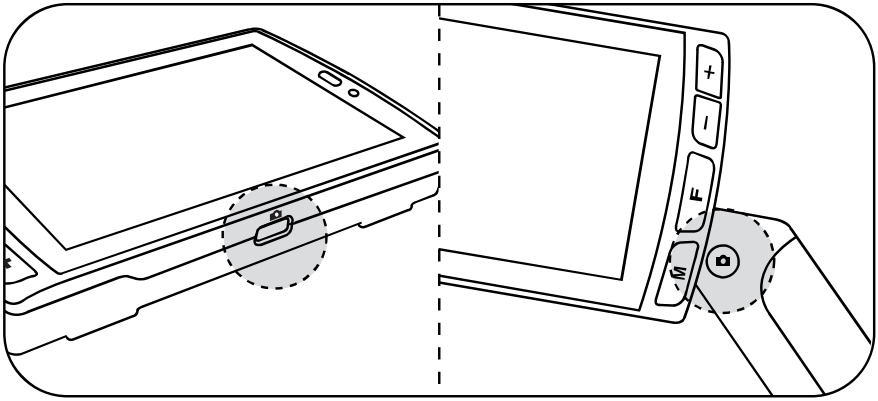

- Die Bildeinfriertaste drücken und loslassen, um ein Standbild aufzunehmen. Die Lupe behält das eingefrorene Bild, wenn Sie die Taste loslassen.

- Die Bildeinfriertaste erneut drücken, um zur Live-Einstellung zurückzukehren.

6-5-2. Bild speichern

- Um ein Bild zu speichern, halten Sie den Bildeinfriertaste über 2 Sekunden lang gedrückt. Dann wird das eingefrorene Bild im Speicher gespeichert. Das Symbol unten erscheint, während das Bild gespeichert wird.

[Bild speichern]

- Es können nur 5 Bilder gespeichert werden. Wird ein weiteres Bild gespeichert, wird das älteste gespeicherte Bild automatisch gelöscht.

6-5-3. Gespeicherte Bilder anzeigen

- Drücken Sie die Tasten (M) und (F) gleichzeitig, um die gespeicherten Bilder anzuzeigen.

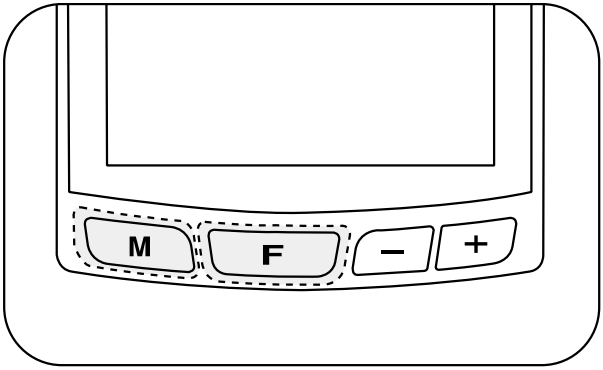

- Wenn Sie die Taste (F) weiter gedrückt halten, können Sie zwischen den gespeicherten Bildern, in der Reihenfolge, wie sie gespeichert wurden, blättern.
- Sind keine Bilder gespeichert, erscheint das Symbol für „Keine gespeicherten Bilder”.

[Keine gespeicherten Bilder]

- Wenn Sie ein gespeichertes Bild anschauen, können Sie es durch Drücken der Taste (+) vergrößern.

- Um die Anzeige von gespeicherten Bildern zu beenden, drücken Sie gleichzeitig auf (M) und (F).

6-6. Spiegeleinstellung

CANDY5 HD hat eine einzigartige Spiegeleinstellung.

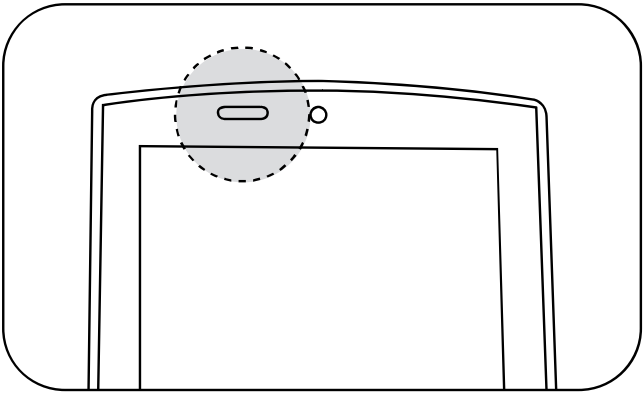

- Drücken Sie auf die Kamerawahltaste auf der gegenüberliegenden Seite vom Griff, um auf Spiegeleinstellung zu wechseln. Das Symbol unten erscheint eine Sekunde lang, bevor das System die Kamera umschaltet.

[Kamera gedreht]

- Wenn Sie auf Spiegeleinstellung wechseln, können die Tasten Verkleinerung, Vergrößerung, Bild einfrieren und Kamerawahl immer noch angewendet werden
- Um in die Leseeinstellung zurückzukommen, drücken Sie erneut auf die Kamerawahltaste.

6-7. Verschiedene Farbeinstellungen anwenden

Wählen Sie die Farbkombination, die Ihnen am besten gefällt. Sie können auch die Farbeinstellungen löschen, die für Sie nicht in Frage kommen.

Es gibt 5 Grundoptionen für die Farbeinstellungen.

- Natürliche Farben
- (Wahl 1) Weiß auf Schwarz
- (Wahl 2) Schwarz auf Weiß
- (Wahl 3) Invertierte Graustufen
- (Wahl 4) Gelb auf Schwarz

Ändern sie die Farbeinstellung, indem Sie auf **(M)** drücken.

6-7-1. Farbeinstellungen festlegen

Außer den natürlichen Farben lassen sich alle Farbeinstellungen ändern.

- Drücken Sie 3 Sekunden lang auf (M), bis ein Fenster zur Festlegung der Farbeinstellung erscheint. Dieses Fenster enthält folgende Funktionen.

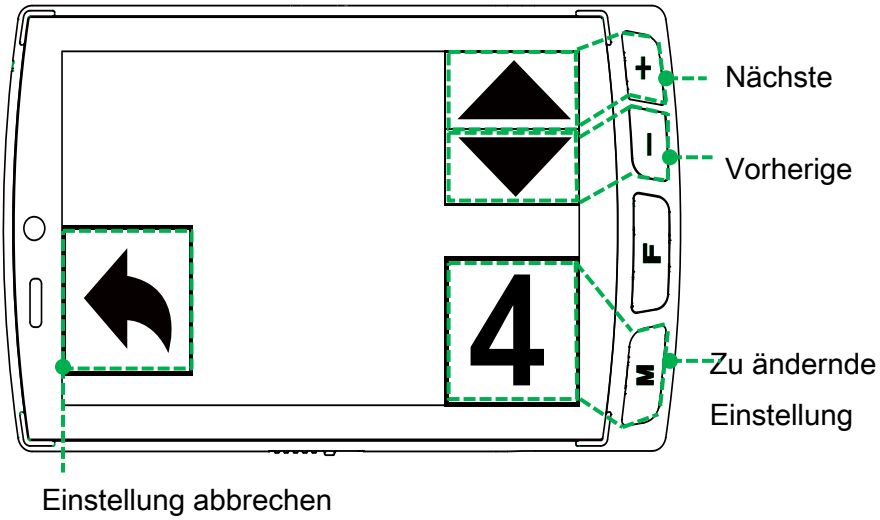

[Fenster zur Festlegung der Farbeinstellung]

- Wechseln Sie zu der gewünschten Einstellung mit den Tasten (+) und (-). Die auf dem Bildschirm erscheinende Zahl bezeichnet die Zahl der

Einstellung in der Liste der verfügbaren Einstellungen.

- Drücken Sie auf **(M)**, um die zu ändernde Einstellung zu wählen, oder auf die **Kamerawahltaste**, um zur Live-Einstellung zurückzukommen.

6-7-2. Farbe wechseln

- Das Fenster für die Farbeinstellung erscheint, wenn Sie die zu ändernde Einstellung ausgewählt haben.

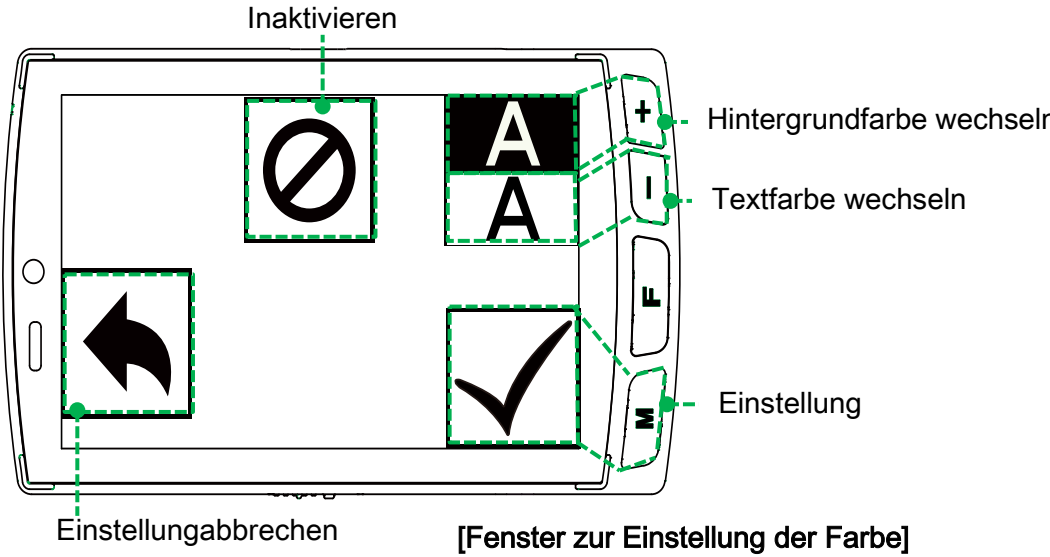

[Fenster zur Einstellung der Farbe]

- Drücken Sie auf die Vergrößerungstaste **(+)**, um die Hintergrundfarbe zu wechseln. Drücken Sie auf die

Verkleinerungstaste **(-)**, um die Textfarbe zu wechseln.

- Zur Auswahl stehen folgende 10 Farben: Schwarz, Weiß, Gelb, Blau, Grün, Rot, Magenta, Cyan, Graustufen, invertierte Graustufen. Für den Hintergrund kann man nicht dieselbe Farbe wählen, wie für den Text. Falls es dieselben Farben sind, erscheinen sie nicht auf dem Schirm.
- Drücken Sie auf **(M)**, wenn die gewünschte Farbkombination erscheint. Die Änderung wir dann als wählbare Farbeinstellung gespeichert. Der Schirm geht dann zurück zum Fenster zur Festlegung der Farbeinstellung.

6-7-3. Farbeinstellungen deaktivieren

Sie können die von Ihnen nicht verwendeten Farbeinstellungen deaktivieren und nur die häufig verwendeten Einstellungen speichern.

- Drücken Sie länger als **3 Sekunden** auf **(M)**. Es erscheint das Fenster zur Festlegung der Farbeinstellung.
- Gehen Sie mit den Tasten **(+)** oder **(-)** zu der Farbeinstellung, die Sie deaktivieren möchten, und drücken Sie auf **(M)**.

- Hinweis: Farbeinstellung 1 ist immer aktiv.
- Drücken Sie auf die **Bildeinfriertaste**, um die gewählte Farbeinstellung zu deaktivieren. Der Schirm geht dann zurück zum Fenster zur Festlegung der Farbeinstellung. Im Bild unten sieht man, wie die Deaktivierung angezeigt wird.

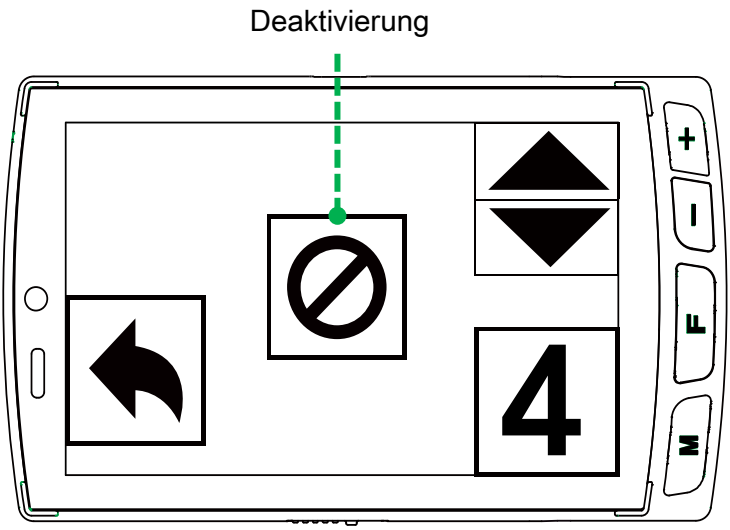

- Durch Drücken der **Kamerawahltaste** kommen Sie zur Live-Einstellung zurück.

6-7-4. Farbeinstellungen erneut aktivieren

Sie können die Farbeinstellungen erneut aktivieren, wenn Sie wieder gebraucht werden.

- Drücken Sie länger als **3 Sekunden** auf **(M)**.

- Gehen Sie mit **(+)** oder **(-)** zu der Alternative, die Sie erneut aktivieren wollen.
- Drücken Sie auf **(M)**, um sie auszuwählen. Drücken Sie erneut auf **(M)**, um die zuvor deaktivierte Einstellung erneut zu aktivieren.
- Durch Drücken der **Kamerawahltaste** kommen Sie zur Live-Einstellung zurück.

6-8. Uhr

CANDY5 HD hat eine Uhrfunktion, welche die Zeit deutlich anzeigt.

6-8-1. Uhr anzeigen

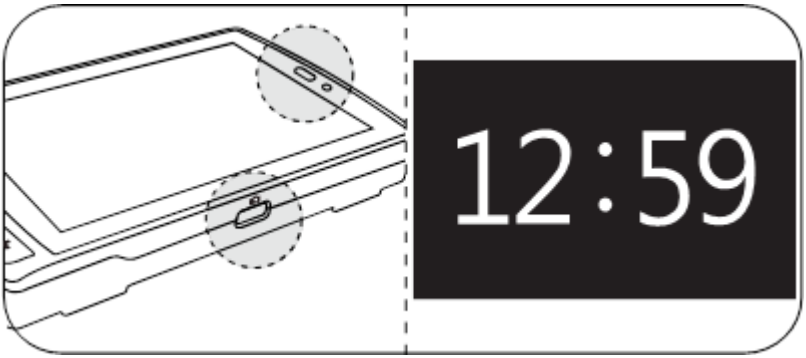

- Drücken Sie die**Kamerawahltaste,** während Sie gleichzeitig die **Bildeinfriertaste**gedrückt halten. Auf dem Schirm wir die Zeit **3 Sekunden** lang angezeigt.

6-8-2. Uhr stellen

- Stellen Sie die Zeit ein, indem Sie auf die **Kamerawahltaste** drücken, während Sie gleichzeitig die **Bildeinfriertaste**gedrückt halten, bis die Uhr erscheint. Wenn Sie den Vorgang wiederholen, beginnen die Ziffern zu blinken, die die Zeit angeben.

- Drücken Sie die **Kamerawahltaste**, um die Stunde zu ändern. Stunden werden von 01 bis 12 angegeben.
  Drücken Sie **(F)**, um die Minute zu ändern. Minuten werden von 00 bis 59 angegeben.
  Speichern Sie die Einstellung und verlassen Sie die Zeiteinstellung, indem Sie auf **(M)** drücken.

6-9. Sonstige Funktionen

6-9-1. Lichtregulierung

Sie können die Lichtstärke für den LCD-Schirm nach Bedarf ändern.

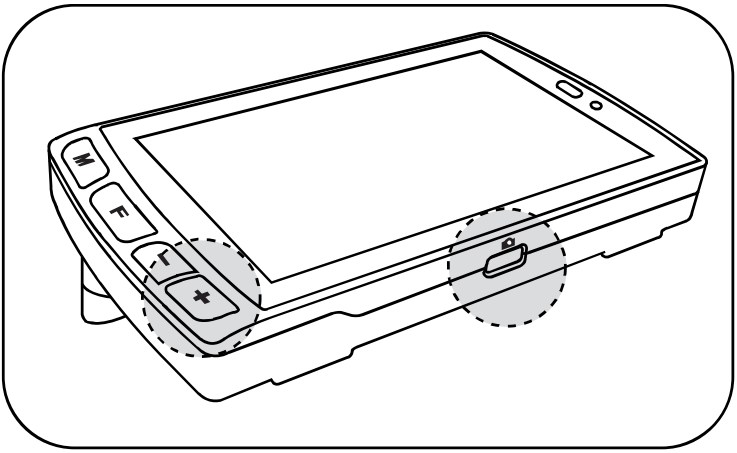

- Ändern Sie die Lichtstärke durch gleichzeitiges Drücken der Verkleinerungs- und der Bildeinfriertaste.
- Wenn Sie diese Tasten mehrmals drücken, können Sie zwischen den drei Lichtstärken wechseln.

[Stufe 1]

[Stufe 2]

[Stufe 3]

6-9-2. Kontrolleinstellung für LED-Beleuchtung

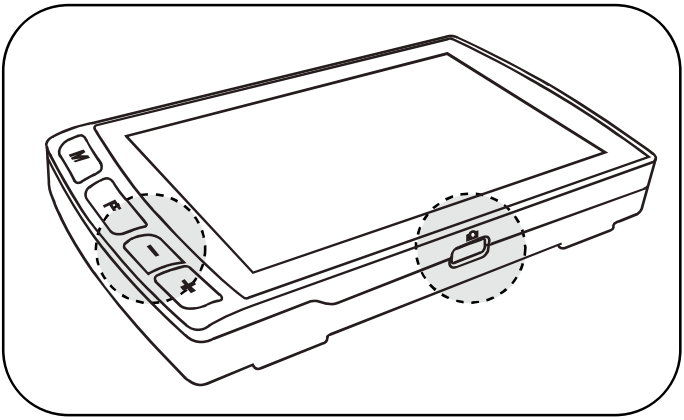

- Drücken Sie gleichzeitig auf die Fokus- und die Bildeinfriertaste.
- Die LED-Beleuchtung hat 3 Einstellungen; „Auto”, „Immer ein”, „Immer aus”

[Auto LED]

[LED Aus]

[LED Ein]

- In der Einstellung Auto erlischt die Beleuchtung automatisch, wenn Sie das Gerät vom Lesestoff heben und leuchtet wieder, wenn sie sich dem

Lesestoff nähert. Diese Funktion verhindert, dass Sie jemandem ungewollt in die Augen leuchten.

- Wenn Sie das Gerät ausschalten, erlischt die Beleuchtung immer und das Produkt geht automatisch in Autoeinstellung.

6-9-3. Energiespareinstellung

Das Gerät hat eine Energiespareinstellung, um Batteriestrom zu sparen.

- Wenn Sie das Gerät nicht bewegen oder innerhalb von 2 Minuten nicht auf irgendeine Taste drücken, schaltet sich der LCD-Schirm aus. Das ist die Energiespareinstellung:
- Sobald Sie das Gerät bewegen oder auf eine Taste drücken, wenn die Energiespareinstellung aktiviert ist, schaltet sich der LCD-Schirm automatisch wieder ein.
- Wartet man länger als 3 Minuten, schaltet sich das Gerät ganz aus.

※ Energiespareinstellung Ein/Aus

Um zwischen Energiespareinstellung Ein/Aus zu wechseln, schalten Sie den Strom ein, während Sie zugleich auf die Tasten Vergrößerung/Verkleinerung drücken.

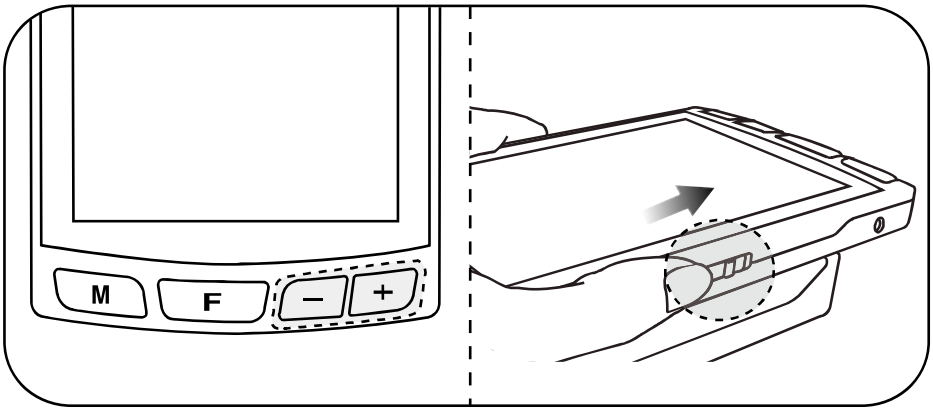

- Wenn die Energiespareinstellung ausgeschaltet ist, zeigt die Anzeige rotes Licht, und wenn sie eingeschaltet ist, blaues Licht.
- Ein Zeichen, das den Status der Energie-spareinstellung anzeigt, erscheint links im Schirm. Bei aktivierter Energiespareinstellung ist das Symbol grün. Bei deaktivierter Energie-spareinstellung ist das Symbol rot.

6-9-4. Lichtsignal ein/aus

Jede Taste ist mit einem Piepton versehen, der den Tastendruck bestätigt. Dieser Ton kann ein- oder ausgeschaltet werden.

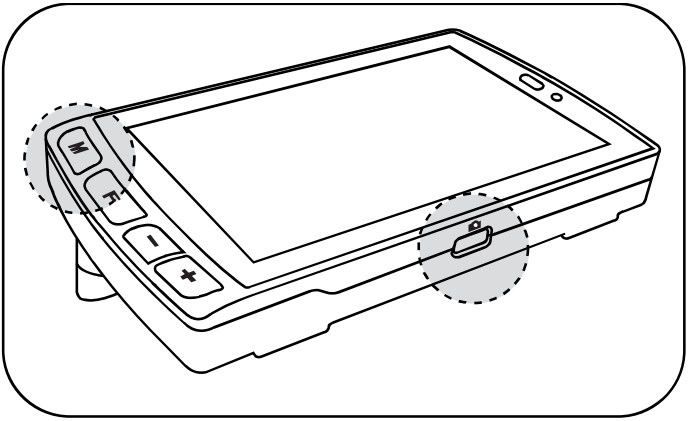

- Um zwischen Einstellung Ein und Aus zu wechseln, drücken Sie zugleich die Farbwahl- und die Bildeinfriertaste.

[Signal ein]

[Signal aus]

6-9-5. Rückstellung

Wenn Sie der Meinung sind, dass CANDY5 HD den Text nicht wie gewünscht anzeigt, aber nicht wissen, welche Einstellung geändert wurde, können Sie das Gerät auf die Werkseinstellungen zurückstellen.

- Wenn das Gerät ausgeschaltet ist, ziehen Sie den **Netzschalter 2 Sekunden** lang nach rechts und drücken gleichzeitig auf **(F)**.

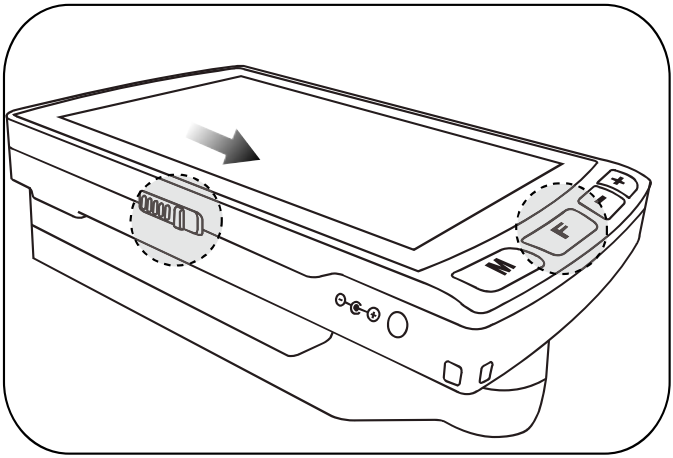

- CANDY5 HD startet dann mit den zurückgestellten Werkseinstellungen.

Hinweis: Alle gespeicherten Bilder werden gelöscht, wenn das Gerät auf die Werkseinstellungen zurückgestellt wird.

7. Fehlerbeseitigung / Störungssuche

7-1. Das Gerät startet nicht

Wenn die Batterie völlig entladen ist, startet das Gerät nicht. Dann kann der Eindruck entstehen, als wäre CANDY5 HD defekt.

Schließen Sie das Ladekabel an und laden Sie den Akku mindestens 3 Stunden.

7-2. Das Gerät startet, aber es erscheint kein Bild auf dem Schirm

Es kann passieren, dass die **Bildeinfriertaste** versehentlich gedrückt, und das Bild eingefroren wurde und es deshalb so aussieht, als würde CANDY5 HD nicht funktionieren. Wenn die Bildeinfrierfunktion aktiviert worden ist, kann man sie deaktivieren, indem man die **Bildeinfriertaste** noch einmal drückt.

Das Gerät hat eine Stromspareinstellung, die nach 2-minütiger Inaktivität einen schwarzen Schirm anzeigt.

Bewegen Sie die Einheit oder drücken Sie auf eine beliebige Taste, um die Stromspareinstellung zu unterbrechen.

7-3. Autofokus funktioniert nicht

Fokuseinstellung kontrollieren. Wenn manueller Fokus aktiviert ist, fokussiert die Kamera nur dann, wenn Sie auf die Fokustaste **(F)**drücken. Drücken Sie die Fokustaste **(F)** 2 Sekunden lang, um die Autofokuseinstellung zu wählen. Ein Piepton bestätigt den Wechsel.

7-4. Der LCD-Schirm wirkt verschmutzt

Vorsichtig beide Kameras kontrollieren. Wenn Staub auf der Kamera liegt, kann das Bild als unscharf empfunden werden und den Autofokus beeinflussen. Säubern Sie beide Kameras mit beigefügtem Reinigungstuch.

7-5. Piepton ausschalten

Bei Druck auf eine beliebige Taste ertönt ein Piepton. Drücken Sie gleichzeitig auf die Tasten für Farbeinstellung und Bildeinfrieren, um diesen Ton auszuschalten.

7-6. Bild auf dem Schirm zu dunkel oder zu hell

Sie können die Lichtstärke auf dem Bildschirm einstellen, indem Sie die Vergrößerungs- und die Bildeinfriertaste drücken. Der Ton lässt sich auf drei Lautstärken einstellen.

Das Bild kann auch dunkel werden, wenn die LED-Beleuchtung ausgeschaltet ist. Sie schalten die LED-Beleuchtung ein, indem Sie auf (-) drücken und zugleich die Bildeinfriertaste gedrückt halten.

7-7. Der LCD-Schirm schaltet plötzlich aus

Das Gerät kann in Stromspareinstellung stehen. Sie wird aktiviert, wenn das Gerät 2 Minuten lang nicht verwendet wird. In Stromspareinstellung wird der LCD-Schirm schwarz. Bewegen Sie die Einheit oder drücken Sie auf eine beliebige Taste, um die Stromspare-instellung zu unterbrechen. Wenn CANDY5 HD **3 Minuten lang** nicht angewendet wird, schaltet das Gerät aus, und muss vor erneuter Anwendung wieder eingeschaltet werden.

Wenn die Batterie nur schwach geladen oder ganz entladen ist, schaltet das Gerät aus. Schließen Sie das Ladekabel an und laden Sie den Akku mindestens 3 Stunden lang.

7-8. Die Batterie ist vollständig aufgeladen, doch das Produkt funktioniert nur kurze Zeit

Die aufladbare Batterie kann defekt sein. Die Lebensdauer von Batterien sinkt, wenn man sie häufig geladen und lange verwendet hat. Bitten Sie LVI um technische Unterstützung

Wenn die Lebensdauer der Batterie zu kurz wird, kann sie ausgetauscht werden. Wenn die Batterie älter als sechs Monate ist, steht der Anwender für die Kosten einer neuen Batterie.

Um eine möglichst lange Batterielebensdauer zu erreichen,, laden Sie die Batterie oft, bevor sie völlig entladen ist. Wenn Sie das Gerät länger als einen Monat nicht anwenden, sollte die Batterie vorher völlig aufgeladen werden. Wenn eine Batterie längere Zeit entladen ist, lässt sie sich möglicherweise schwerer aufladen.

8. Garantie

Candy5 HD hat eine Garantie von 2 Jahren oder eine vertragsmäßige Garantie.

Die Garantie deckt nicht Probleme, die auf Grund von fehlerhafter Anwendung entstanden sind, z. B. durch absichtliche oder versehentliche raue Behandlung oder durch Zerlegung des Geräts.

Die Garantiezeit für die Batterie beträgt 6 Monate. Schäden, die durch den Anwender verursacht wurden, einschließlich von Schäden, die dadurch entstehen, dass der Anwender das Gerät fallen gelassen, schwere Gegenstände auf das Gerät gestellt oder Flüssigkeit auf das Gerät verschüttet hat, sind nicht von der Garantie gedeckt. Derartige Schäden werden auf Kosten des Anwenders repariert.

※Hinweis: Die Garantie kann von Land zu Land variieren.

9. FCC-Warnung

Diese Ausrüstung wurde getestet und liegt innerhalb der Grenzwerte für Digitalgeräte der Klasse B gemäß Teil 15 der FCC-Richtlinien. Diese Grenzwerte dienen als angemessener Schutz gegen Funkstörungen bei Installation in Wohngebieten.

Diese Ausrüstung erzeugt und verwendet Funksignale und kann, wenn sie nicht den Anleitungen entsprechend installiert ist, Interferenzen bei anderer Funkkommunikation verursachen. Es gibt jedoch keine Garantie dafür, dass Störungen bei einer bestimmten Installation nicht entstehen. Wenn die Ausrüstung gefährliche Interferenzen bei Radio- und Fernsehempfang verursachen, was durch Ein- und Ausschalten festgestellt werden kann, wird der Benutzer ermahnt, die Störungen durch eine oder mehrere der folgenden Maßnahmen zu beheben:

- Richten Sie die Antenne des Empfängers neu aus oder versetzen Sie sie.
- Vergrößern Sie den Abstand zwischen Ausrüstung und Empfänger.
- Schließen Sie die Ausrüstung an eine Steckdose in einem anderen Stromkreis als dem, wo die Ausrüstung angeschlossen ist.
- Fragen Sie Ihren Händler oder einen erfahrenen Radio/TV-Techniker um Rat.

HINWEIS! Änderungen, die nicht ausdrücklich vom dem Hersteller, der für die Übereinstimmung zuständig ist, genehmigt worden sind, können dem Benutzer die Berechtigung zum Betrieb der Ausrüstung nehmen.

Händler:

Deutschland
LVI DEUTSCHLAND GmbH
Bahnhofsplatz 1 21423 Winsen (Luhe)
Tel: 04171-6693844
Fax: 04171-6693845
E-mail: info@lvideutschland.de
www.lvideutschland.de

Schweiz
LVI Low Vision International GmbH
Technoparkstrasse 2 8406 Winterthur
Tel. 052 202 96 16
Fax: 052 202 96 15
E-mail: info@lvi.ch
www.lvi.ch

Hersteller:
Worldwide Corporate Headquarters
HIMS International Corporation Daejeon, KOREA
www.himsintl.com